comap

# Softeo+

Q341006001 - 8L
Q341007001 - 18L
Q341008001 - 26L



**FRA /** Guide d'installation rapide
**ENG /** Quick start Guide
**ESP /** Guía de inicio rápido
**ITA /** Guida rapida

aalberts hydronic flow control

## Aalberts hydronic flow control


**Headquarters**
Postbus 30110 / 1303 AC Almere
Fort Blauwkapel 1 / 1358 AD Almere
Nederland
+31 (0)36 526 2300 / nl.nfo@aalberts-hfc.com

**United Kingdom**
+44 17 447 447 44
uk.info@aalberts-hfc.com

**France**
+33 (0) 986 000 400
fr.info@aalberts-hfc.com

**Italia**
+39 (0)2 242 8303
it.info@aalberts-hfc.com

**España**
+34 902 89 89 89
es.info@aalberts-hfc.com


**ENG** Quickstart guide
**This is not the mounting instructions !**

**FRA** Guide de démarrage rapide
**Ceci n'est pas le manuel d'installation !**

**ITA** Guida rapida
**Questo non è un manuale !**

**ESP** Guía de inicio rápido
**Este no es el manual de instalación !**

comap

comap.aalberts-hfc.com

that's excellence.

## INSTALLATION / MONTAGE / INSTALLAZIONE

**A**

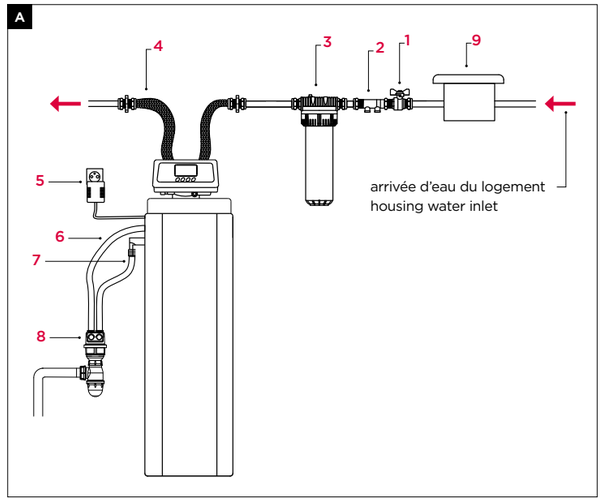


**B**

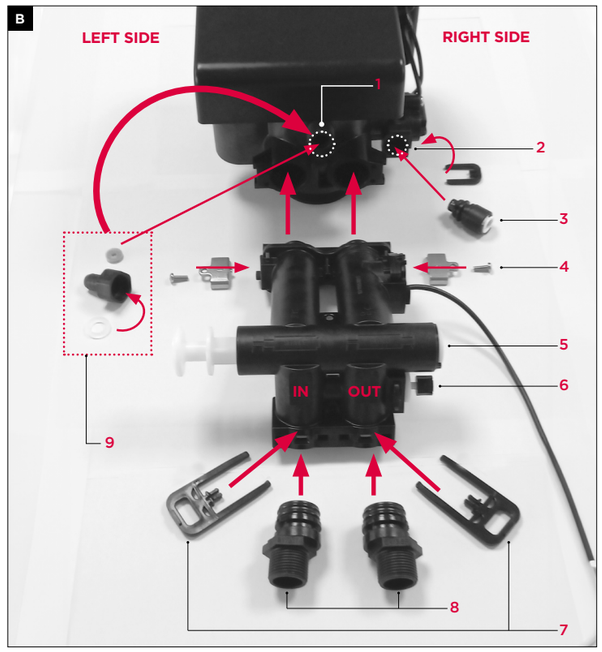


**C**

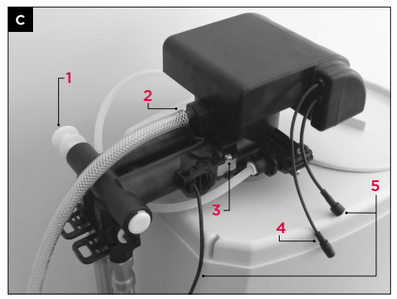


**D**

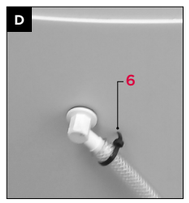


Scan for online manual
Scanner pour le manuel
Scansione per il manuale

Scan to register your warranty
Scanner pour enregistrer la garantie
Scansione per registrare la garanzia

## FRA

### 1. AVANT L'INTALLATION (FIG. A)

Assurez-vous de la présence des éléments suivants sur l'installation :

1. Vanne d'isolement amont **Recommandé**
2. Clapet anti-retour **Obligatoire**
3. Filtre à sédiment **Obligatoire** (livré avec l'adoucisseur)
4. Flexibles **Obligatoires** (les flexibles devront être d'un diamètre intérieur à minima de 20 mm afin de ne pas créer de perte de charge sur l'installation) (Non fournis)
5. Transformateur et prise à proximité (connecter lors de la mise en service uniquement) **Obligatoires**
6. Tuyau de vidange de saumure **Obligatoire** (Livré avec l'adoucisseur)
7. Tuyau de trop-plein **Obligatoire** (Livré avec l'adoucisseur)
8. Siphon anti-remontées (Produit non fourni, obligatoire à l'installation)*
9. Réducteur de pression réglé à 3 bars (à rajouter impérativement en cas d'absence sur l'installation pour la garantie du matériel)

***Le trop-plein du bac à sel et l'évacuation de la tête doivent être reliés à l'égout avec un siphon anti-remontées empêchant tous retours possibles des égouts vers le bac à sel ou la tête de l'adoucisseur.**

### 2. LA VANNE ET SES ÉLÉMENTS, ASSEMBLAGE ET RACCORDEMENTS (FIG. B)

1. Evacuation saumure
2. Aspiration saumure
3. L'embout cylindrique doit être placé dans son emplacement, puis fixé à l'aide du clip, qui doit être inséré dans les fentes latérales.
4. Fixation de la plaque du by-pass : positionner le composant de by-pass sur la tête, insérer la plaque métallique dans l'encoche correspondante, puis visser (plaque R = côté droit, plaque L = côté gauche).
5. By-pass : il est ici en position « en service », avec le piston en butée du côté droit. La position « en by-pass » correspond à une butée du piston côté gauche.
6. Vis de mixing eau traitée/eau brute : visser dans le sens horaire pour augmenter la dureté de l'eau en sortie.
7. Clips à insérer dans les fentes pour vérouiller les raccords d'entrée et de sortie.
8. Raccords à insérer dans les emplacements d'entrée et sortie d'eau du by-pass.
9. Le joint transparent doit être inséré dans l'embout plastique. Le joint jaune doit être inséré dans l'évacuation saumure. L'embout plastique doit être vissé sur l'évacuation saumure.

### 3. INSTALLATION (FIG. C - D)

1. By-pass : ici en position « en service » en butée côté droit. A Mettre en position « by-pass » (en butée côté gauche) jusqu'à la mise en service.
2. Évacuation saumure : raccorder le tuyau souple fourni sur la canule, serrer avec un collier de serrage (fournis). Connecter l'autre extrémité au siphon anti-remontée.
3. Plaque de fixation du by-pass: positionner l'élément de by-pass sur la tête, insérer la plaque métallique dans l'encoche puis visser (plaque R = côté droit, plaque L = côté gauche).
4. Câble à raccorder sur le transformateur pour prise secteur.
5. Débitmètre : Relier les câbles entre eux.
6. Évacuation trop-plein : raccorder le tuyau souple fourni sur la canule situé sur le côté de l'appareil et serrer avec un collier de serrage. L'autre extrémité doit être connectée au siphon d'égoût.

## ENG

### 1. BEFORE INTALLATION (FIG. A)

Ensure the following elements are installed on the system:

1. Upstream isolation valve **Recommended**
2. Check valve **Mandatory**
3. Sediment filter **Mandatory** (supplied with softener)
4. Hoses **Mandatory** (hoses must have a minimum internal diameter of 20 mm to avoid a pressure drop in the system) (Not supplied)
5. Transformer and plug nearby (connect during commissioning only) **Mandatory**
6. Brine drain hose **Mandatory** (supplied with softener)
7. Overflow pipe **Mandatory** (supplied with softener)
8. Anti-removal siphon (Product not supplied, mandatory for installation)*
9. Pressure reducer set to 3 bar (must be added if there is no pressure reducer on the system for warranty purposes)

***The salt tank overflow and the head drain must be connected to the sewer with an anti-backflow siphon to prevent any possible backflow from the sewer to the salt tank or softener head.**

### 2. THE VALVE AND ITS COMPONENTS, ASSEMBLY AND CONNECTIONS (FIG. B)

1. Brine drainage
2. Brine suction
3. The cylindrical tip must be inserted into its slot and held in place by the clip to be inserted into the slots on the side.
4. By-pass fixing plate: position the by-pass element on the head, place the metal plate in the notch and screw in place (plate R=right side and plate L=left side).
5. By-pass: here in «in service» position, right-hand stop. The «by-pass» position is with the piston in the left-hand stop position.
6. Treated water/raw water mixing screw: turn clockwise to increase output water hardness.
7. Clips to insert into slots to lock inlet and outlet connections.
8. Fittings to be inserted in the by-pass water inlet and outlet slots.
9. The transparent o-ring must be inserted into the plastic end cap. The yellow oring must be inserted into the brine outlet. The plastic end cap must be screwed onto the brine outlet.

### 3. INSTALLATION (FIG. C - D)

1. By-pass: here in «in service» position, right-hand stop. A Set to «by-pass» position (left-hand stop) until commissioning.
2. Ébrine discharge: connect the supplied flexible hose to the cannula, tighten with a hose clamp (supplied). The other end should be on the anti-removal siphon.
3. By-pass fixing plate: position the by-pass element on the head, place the metal plate in the notch and screw on (plate R=right-hand side).
4. Cable for connection to mains transformer.
5. Flowmeter: Connect cables.
6. Overflow drain: connect the hose supplied to the nozzle on the side of the unit, tighten with a hose clamp. The other end goes to the drain trap.

## ITA

### 1. PRIMA DELL'INTALLAZIONE (FIG. A)

Verifichi che i seguenti elementi siano presenti nell'installazione:

1. Valvola di isolamento a monte **Consigliato**
2. Valvola di non ritorno **Obbligatorio**
3. Filtro a sedimenti **Obbligatorio** (fornito con l'addolcitore d'acqua)
4. Tubi flessibili **Obbligatori** (i tubi flessibili devono avere un diametro interno minimo di 20 mm per evitare di creare una caduta di pressione nell'installazione) (Non forniti)
5. Trasformatore e spina nelle vicinanze (da collegare solo durante la messa in funzione) **Obbligatorio**
6. Tubo di scarico della salamoia **Obbligatorio** (fornito con l'addolcitore)
7. Tubo di troppopieno **Obbligatorio** (fornito con l'addolcitore)
8. Sifone antirimozione (non fornito, deve essere installato)*
9. Riduttore di pressione impostato a 3 bar (deve essere aggiunto se non c'è un riduttore di pressione sull'impianto, affinché la garanzia dell'apparecchiatura sia valida)

***Il troppopieno del serbatoio del sale e lo scarico della testa devono essere collegati alla fognatura con un sifone antiriflusso per evitare qualsiasi possibile riflusso dalla fognatura al serbatoio del sale o alla testa dell'addolcitore.**

### 2. LA VALVOLA E I SUOI COMPONENTI, IL MONTAGGIO E LE CONNESSIONI (FIG. B)

1. Evacuazione della salamoia
2. Aspirazione della salamoia
3. Il tappo cilindrico deve essere inserito nella sua fessura e tenuto in posizione dalla clip, che viene inserita nelle fessure sul lato.
4. Piastra di fissaggio del by-pass: posizioni l'elemento di by-pass sulla testa, inserisca la piastra metallica nella tacca e avviti (piastra R = lato destro e piastra L = lato sinistro).
5. By-pass: qui in posizione «in servizio» con l'arresto a destra. La posizione di «by-pass» è con il pistone in posizione di arresto a sinistra.
6. Vite di miscelazione acqua trattata/acqua grezza: ruoti in senso orario per aumentare la durezza dell'acqua in uscita.
7. Clip da inserire nelle fessure per bloccare i collegamenti di ingresso e uscita.
8. Raccordi da inserire nell'ingresso e nell'uscita dell'acqua del by-pass.
9. La guarnizione trasparente deve essere inserita nel tappo di plastica. La guarnizione gialla deve essere inserita nell'uscita della salamoia. Il tappo di plastica deve essere avvitato sull'uscita della salamoia.

### 3. INSTALLAZIONE (FIG. C - D)

1. By-pass: qui in posizione «in servizio» con l'arresto a destra. A Metta in posizione «by-pass» (arresto a sinistra) fino alla messa in servizio.
2. Éscarico della salamoia: colleghi il tubo flessibile in dotazione all'ugello e lo stringa con una fascetta (in dotazione). L'altra estremità deve trovarsi sul sifone anti-rimozione.
3. Piastra di fissaggio del by-pass: posizioni l'elemento di by-pass sulla testa, inserisca la piastra metallica nell'intaglio e avviti in posizione (piastra R=lato destro).
4. Cavo da collegare al trasformatore di rete.
5. Flussometro: colleghi i cavi tra loro.
6. Écolleghi il tubo flessibile in dotazione all'ugello sul lato dell'apparecchio e lo stringa con una fascetta. L'altra estremità va al sifone di scarico.

## ESP

### 1. ANTES DE LA INSTALACIÓN (FIG. A)

Asegúrese de que la instalación cuenta con los siguientes elementos:

1. Válvula de aislamiento aguas arriba **Recomendada**
2. Válvula antirretorno **Obligatorio**
3. Filtro de sedimentos **Obligatorio** (suministrado con el descalcificador)
4. Flexibles Obligatorios (los flexibles deberán tener un diámetro interior mínimo de 20 mm para no crear pérdidas de carga en la instalación) (No incluidos)
5. Transformador y enchufe cerca (conectar solo durante la puesta en marcha) **Obligatorios**
6. Tubo de drenaje de salmuera **Obligatorio** (suministrado con el descalcificador)
7. Tubo de rebose **Obligatorio** ( suministrado con el descalcificador)
8. Sifón antirretorno (producto no incluido, obligatorio para la instalación)*
9. Reduzca la presión a 3 bares (debe añadirse si no está presente en la

instalación para garantizar la garantía del material)

***El rebosadero del depósito de sal y la evacuación del cabezal deben estar conectados al desagüe con un sifón antirretorno que impida cualquier posible retorno de las aguas residuales hacia el depósito de sal o el cabezal del descalcificador.**

**2. LA VÁLVULA Y SUS ELEMENTOS, EL CONJUNTO Y LAS CONEXIONES (FIG. B)**

1. Evacuación de salmuera
2. Aspiración de salmuera
3. El conector cilíndrico debe colocarse en su sitio y fijarse con el clip, que debe insertarse en las ranuras laterales.
4. Fijación de la placa del bypass: coloque el componente del bypass en el cabezal, inserte la placa metálica en la muesca correspondiente y, a continuación, atornille (placa R = lado derecho, placa L = lado izquierdo).
5. Bypass: aquí se encuentra en posición «en servicio», con el pistón en tope en el lado derecho. La posición «en bypass» corresponde a un tope del pistón en el lado izquierdo.
6. Tornillo de mezcla de agua tratada/agua bruta: atornille en sentido horario para aumentar la dureza del agua en la salida.
7. Clips para insertar en las ranuras para bloquear las conexiones de entrada y salida.
8. Racores que se insertan en las entradas y salidas de agua del bypass.
9. La junta transparente debe insertarse en el extremo de plástico. La junta amarilla debe insertarse en el desagüe de salmuera. El extremo de plástico debe atornillarse a la salida de salmuera.

## COMMISSIONING / MISE EN SERVICE / MESSA IN SERVIZIO

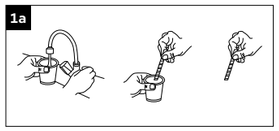


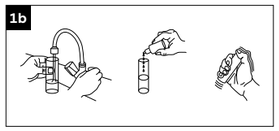


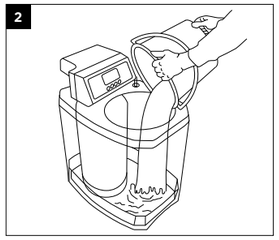


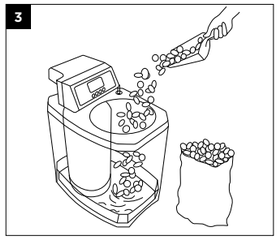


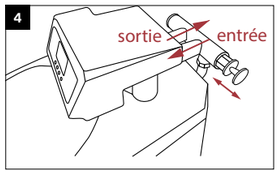


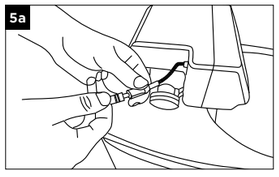


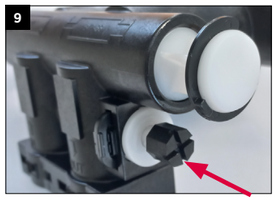


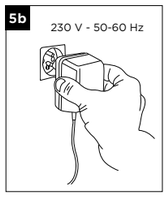


## FRA

**Aide à la mise en service de votre appareil : En aucun cas ce document remplace la notice d'installation. Merci de vous y reporter pour les phases d'installation et de réglages.**

France only:
**Si vous n'êtes pas en capacité de réaliser la mise en service vous-même contacter COMAP en scannant ce QR code ou en vous rendant sur : https://comap.aalberts-hfc.com/fr/page/services/mise-en-service-adoucisseur**

**1. Mesure de la dureté de l'eau (fig. 1a/1b) :**
Réaliser la mesure à l'aide des bandelettes test fournies (1a) ou bien à l'aide d'un test TH non fourni (1b). **Notez la valeur, elle vous sera utile à l'étape 7.**

**2. Ajout d'eau :**
Mettre un volume de 15 litres d'eau propre au fond du bac.

**3. Ajout du sel :**
Ajouter le sel EN973 nécessaire à la régénération : 3 kg
Note : compléter le remplissage après l'étape 8 avec au maximum 50 kg de sel.

**4. Vérification By-pass et Entrée/Sortie :**
S'assurer de la présence des clips de maintien du by-pass et contrôler le bon sens de raccordement entrée et sortie. Puis, placer le by-pass en position service.

**5. Connexion au secteur (fig. 5a/5b) :**
Relier l'appareil au secteur (prise normalisée).
• Note: pour déverrouiller l'écran, appuyer sur ▼ et ▲ pendant 5 secondes.

**6. Réglage de l'horloge :**
• Pour entrer dans le menu, appuyer sur ⏎
• Faire défiler à l'aide des touches ▼ et ▲. Se positionner sur «Régler l'horloge».
• Appuyer sur ⏎ pour entrer dans le menu.
• Ajuster l'heure à l'aide des touches ▼ et ▲
• Pour valider, appuyer sur ⏎
• Pour sortir du menu, appuyer sur ↩

**7. Réglage de la dureté mesurée (voir étape 1) :**
• Pour entrer dans le menu, appuyer sur ⏎
• Faire défiler à l'aide des touches ▼ et ▲. Se positionner sur «Régler dureté eau».
• Appuyer sur ⏎ pour entrer dans le menu.
• Ajuster la dureté à l'aide des touches ▼ et ▲
• Pour valider, appuyer sur ⏎ à chaque fois, de même pour sortir du menu en validant les changements.
• Pour sortir du menu sans valider, appuyer sur ↩

**8. Lancement d'une régénération :**
• Déverrouiller l'écran en appuyant simultanément sur les touches ▼ et ▲
• Lancer la régénération en appuyant sur ↩
• Faire passer les phases en appuyant sur ↩ tout en contrôlant le bon déroulement:
**Phase 1:** Écoulement égout
**Phase 2:** Niveau d'eau du bac à sel diminue + écoulement égout
**Phase 3:** Niveau d'eau du bac à sel augmente
**Phase 4:** Écoulement égout

**9. Réglage de la dureté de sortie (fig. 9) :**
Régler à l'aide d'un tournevis plat la dureté résiduelle. Elle doit être comprise entre 8°f et 12°f. Dévisser (sens antihoraire) au maximum la vis, puis ajuster pour atteindre la valeur souhaitée.
Note: visser pour augmenter et dévisser pour diminuer la dureté.
Refaire une mesure après chaque réglage sur l'eau adoucie (étape 1a/1b).Après chaque réglage, et avant la nouvelle mesure de TH, laisser couler suffisamment d'eau afin d'être sûr de mesurer de l'eau composée du nouveau mélange réglé.

**Temps en minutes**

| | A | B | C | D |
|---|---|---|---|---|
| **8L** | 1 | 7 | 4 | 2 |
| **18L** | 1 | 15 | 9 | 4 |
| **26L** | 1 | 22 | 13 | 6 |

**Note:** Attention, le taux de régénération dans la vanne doit être réglé sur 0,65. Si ce n'est pas le cas, il est nécessaire de le modifier.

Votre adoucisseur Comap est installé.

## ENG

**Help with commissioning your device: This document does not replace the installation manual. Please refer to it for installation and settings.**

**1. Measuring water hardness (fig. 1a/1b) :**
Measure using the test strips supplied (1a) or a TH test not supplied (1b). **Make a note of the value, as you'll need it in step 7.**

**2. Adding water :**
Place 15 liters of clean water at the bottom of the tank.

**3. Add salt :**
Add the EN973 salt required for regeneration: 3 kg
Note: complete filling after step 8 with a maximum of 50 kg of salt.

**4. By-pass and Input/Output check :**
Make sure the by-pass retaining clips are in place and check that the inlet and outlet connections are correctly aligned.
Then place the bypass in the service position.

**5. Mains connection (fig. 5a/5b) :**
• Connect the device to mains power (standard socket).
• Note: to unlock the screen, press ▼ and ▲ hold for 5 seconds.

**6. Clock setting :**
• To enter the menu, press ⏎
• Scroll using keys ▼ and . ▲. Select «Set clock».
• Press ⏎ to enter the menu.
• Adjust the time using the ▼ and ▲
• To confirm press ⏎
• To exit the menu, press ↩

**7. Set measured hardness (see step 1) :**
• To enter the menu, press ⏎
• Scroll using keys ▼ and . ▲. Select «Set water hardness».
• Press ⏎ to enter the menu.
• Adjust hardness using the ▼ and ▲ buttons
• To confirm, press ⏎ each time, and exit the menu by confirming changes.
• To exit the menu without confirming press ↩

**8. Starting a regeneration :**
• Unlock the screen by simultaneously pressing keys ▼ and ▲
• Start the regeneration cycle by pressing ↩
• Move through the phases by pressing ↩ while checking that everything is running smoothly:
**Phase 1:** Sewer flow
**Phase 2:** Water level in salt tank decreases + drain outlet
**Stage 3:** Salt tank water level rises
**Phase 4:** Sewer flow

**9. Output hardness adjustment (fig. 9) :**
Use a flathead screwdriver to adjust target hardness. Target hardness should be between 8°f and 12°f (= between 80 and 120 ppm). Unscrew (anti-clockwise) the screw as far as it will go, then adjust to reach the desired value.
Note: screw to increase and unscrew to decrease hardness.
Repeat the measurement after each softened water setting (step 1a/1b).After each adjustment, and before the new TH measurement, let enough water run through to be sure you are measuring water made up of the newly adjusted mixture.

**Time in minutes**

| | A | B | C | D |
|---|---|---|---|---|
| **8L** | 1 | 7 | 4 | 2 |
| **18L** | 1 | 15 | 9 | 4 |
| **26L** | 1 | 22 | 13 | 6 |

**Note :** Be careful, the regeneration rate in the valve must be set to 0.65. If this is not the case, it needs to be adjusted.

Your Comap softener is installed.

## ITA

**Aiuto per la messa in funzione dell'apparecchio: in nessun caso questo documento sostituisce il manuale di installazione. Si faccia riferimento ad esso per l'installazione e le impostazioni.**

**1. Misurare la durezza dell'acqua (fig. 1a/1b) :**
Misuri utilizzando le strisce reattive fornite (1a) o un test TH non fornito (1b). **Prenda nota del valore, in quanto le servirà nel passaggio 7.**

**2. Aggiunta di acqua :**
Metta 15 litri di acqua pulita sul fondo del vassoio.

**3. Aggiungere il sale :**
Aggiunga il sale EN973 necessario per la rigenerazione: 3 kg
Nota: completi il riempimento dopo la fase 8 con un massimo di 50 kg di sale.

**4. Controllo del by-pass e dell'ingresso/uscita :**
Si assicuri che le clip di ritenzione del by-pass siano in posizione e verifichi che l'ingresso e l'uscita siano collegati nella direzione corretta.
Quindi posizionare il by-pass in posizione di servizio.

**5. Collegamento alla rete (fig. 5a/5b) :**
• Colleghi l'apparecchio alla rete elettrica (presa standard).
• Nota: per sbloccare lo schermo, tenga premuto ▼ per ▲ 5 secondi.

**6. Impostazione dell'orologio :**
• Per accedere al menu, premere ⏎
• Scorra con i tasti ▼ e ▲. Selezionare «Imposta orologio».
• Prema il tasto ⏎ per accedere al menu.
• Regola l'ora con i tasti ▼ e ▲
• Per confermare premere ⏎
• Per uscire dal menu, premere ↩

**7. Impostazione della durezza misurata (vedere passo 1) :**
• Per accedere al menu, premere ⏎
• Scorra con i tasti ▼ e ▲. Selezionare «Imposta durezza dell'acqua».
• Prema il tasto ⏎ per accedere al menu.
• Regoli la durezza usando i tasti ▼ e ▲
• Per confermare premere ⏎ ogni volta, e uscire dal menu confermando le modifiche.
• Per uscire dal menu senza confermare, premere ↩

**8. Avvio di una rigenerazione :**
• Sblocca lo schermo premendo contemporaneamente i tasti ▼ e contemporaneamente ▲
• Avvia la rigenerazione premendo ↩
• Si muova attraverso le fasi premendo ↩ controllando che tutto funzioni correttamente:
**Fase 1:** Drenaggio
**Fase 2:** Il livello dell'acqua nel serbatoio del sale scende + uscita di scarico
**Fase 3:** Il livello dell'acqua del serbatoio del sale sale sale
**Fase 4:** Drenaggio

**9. Impostazione della durezza di uscita (fig. 9) :**
Utilizzi un cacciavite a testa piatta per regolare la durezza residua. Dovrebbe essere tra gli 8°F e i 12°F. Sviti (in senso antiorario) la vite fino all'arresto, quindi regoli il valore desiderato.
Nota: avviti per aumentare e sviti per diminuire la durezza.
Ripeta la misurazione dopo ogni impostazione dell'acqua addolcita (fasi 1a/1b). Dopo ogni regolazione, e prima della nuova misurazione TH, faccia scorrere abbastanza acqua per essere sicuro di misurare l'acqua composta dalla miscela appena regolata.

**Tempo in minuti**

| | A | B | C | D |
|---|---|---|---|---|
| **8L** | 1 | 7 | 4 | 2 |
| **18L** | 1 | 15 | 9 | 4 |
| **26L** | 1 | 22 | 13 | 6 |

**Nota:** Attenzione, il tasso di rigenerazione nella valvola deve essere impostato su 0,65. In caso contrario, è necessario modificarlo.

Il suo addolcitore Comap è installato.

## ESP

**Ayuda para la puesta en marcha de su aparato: Este documento no sustituye en ningún caso las instrucciones de instalación. Consúltelo para conocer las fases de instalación y ajuste.**

**1. Medición de la dureza del agua (fig. 1a/1b):**
Realice la medición con las tiras reactivas suministradas (1a) o con un test TH no suministrado (1b). **Anote el valor, le será útil en el paso 7.**

**2. Añadir agua:**
Vierta 15 litros de agua limpia en el fondo del recipiente.

**3. Añada la sal:**
Añada la sal EN973 necesaria para la regeneración: 3 kg
Nota: complete el llenado después del paso 8 con un máximo de 50 kg de sal.

**4. Comprobación del bypass y de la entrada/salida:**
Asegúrese de que los clips de sujeción del bypass están en su sitio y compruebe que la entrada y la salida están bien conectadas. A continuación, coloque el by pass en posición de servicio.

**5. Conexión a la red eléctrica (fig. 5a/5b):**
Conecte el aparato a la red eléctrica (enchufe normalizado).
Nota: para desbloquear la pantalla, pulse ▼ y durante ▲ 5 segundos.

**6. Ajuste del reloj:**
Para acceder al menú, pulse ⏎
Desplácese con las teclas ▼ y ▲. Seleccione «Ajustar el reloj».
Pulse ⏎ para entrar en el menú.
Ajuste la hora con las teclas ▼ y ▲
Para confirmar, pulse ⏎
Para salir del menú, pulse ↩

**7. Ajuste de la dureza medida (véase el paso 1):**
Para acceder al menú, pulse ⏎
Desplácese con las teclas ▼ y ▲. Seleccione «Ajustar dureza del agua».
Pulse ⏎ para entrar en el menú.
Ajuste la dureza con las teclas ▼ y ▲
Para validar, pulse ⏎ cada vez, lo mismo para salir del menú y validar los cambios.
Para salir del menú sin validar, pulse ↩

**8. Inicio de una regeneración:**
Desbloquee la pantalla pulsando simultáneamente las teclas ▼ y ▲
Inicie la regeneración pulsando ↩
Avance por las fases pulsando ↩ mientras controla que todo se desarrolla correctamente:
**Fase 1:** Drenaje
**Fase 2:** El nivel de agua del depósito de sal disminuye + desagüe
**Fase 3:** El nivel de agua del depósito de sal aumenta
**Fase 4:** Drenaje

**9. Ajuste de la dureza de salida (fig. 9):**
Ajuste la dureza residual con un destornillador plano. Debe estar comprendida entre 8°f y 12°f. Desatornille (en sentido antihorario) el tornillo al máximo y, a continuación, ajuste hasta alcanzar el valor deseado.
Nota: atornille para aumentar y desatornille para disminuir la dureza.
Vuelva a realizar una medición después de cada ajuste en el agua descalcificada (pasos 1a/1b).Después de cada ajuste, y antes de volver a medir la TH, deje correr suficiente agua para asegurarse de que se mide el agua compuesta por la nueva mezcla ajustada.

**Tiempo en minutos**

| | A | B | C | D |
|---|---|---|---|---|
| **8L** | 1 | 7 | 4 | 2 |
| **18L** | 1 | 15 | 9 | 4 |
| **26L** | 1 | 22 | 13 | 6 |

**Nota:** Atención, la tasa de regeneración en la válvula debe estar configurada en 0,65. Si no es así, es necesario ajustarla.

Su descalcificador Comap está instalado.

QSG_softeo+_ABRI820281_2025-12